Общие данные

1.Проект разработан с соблюдением всех норм и правил действующих на территории Армении.
2.Рабочий проект (чертежи раздела АР) разработаны на основе :
- задания на проектирование;
- обмерочных чертежей;
- задания разделов проекта ТХ.
3.Перед монтажом элементов "чистых" помещений (ЧП) выполнить прокладку всех инженерных коммуникаций.
4.После монтажа коммуникаций провести дополнительные обмеры помещений с привязками по месту.
5.Перепад уровня пола в пределах одного помещения не должен превышать 5мм. Все подготовительные работы по выполнению чистовой стяжки пола под настилку рулонного покрытия выполнить до начала монтажных работ по установке конструкций ЧП.
6.Перед началом монтажа элементов "чистых помещений" и после прокладки всех инженерных коммуникаций необходимо подготовить все существующие поверхности стен, перегородок и перекрытий: очистить от сколов, заделать швы, обеспылить, покрасить (по согласованию с Заказчиком) .
7.Покрытия полов линолеумом выполнять после прокладки всех инженерных коммуникаций и монтажа перегородок. Покрытия полов должны иметь антистатическую основу.
8.Упаковка всех элементов "чистых помещений" должна обеспечивать целостность поверхностного покрытия до момента ввода в эксплуатацию.
9. Подвесной потолок Clip-in предоставляет собой - металлические кассеты или же HPL-панельи. Габариты кассет - не меньше 600х600 мм, материал -оцинкованная сталь или HPL- (выбор за заказчиком), толщиной 0,7 мм.для стальи. Каркас должен быть выполнен в двух направлениях (крест на крест).

В подвесном потолке устанавливаются вентиляционные и осветительные приборы заподлицо с плоскостью потолка, согласно проектных решений.

10. Облицовку стен в «чистых помещениях» необходимо исполнить с помощью панелей ДБСП (декоративный бумажно-слоистый пластик) трудногорючих, получаемый методом прессования декоративной бумаги, пропитанной меламиноформальдегидной смолой, и крафт-бумаги специальных марок (для изготовления трудногорючих материалов), пропитанной фенолформальдегидной смолой. Прессование осуществляется на гидравлическом прессе при большой температуре и высоком давлении, что значительно повышает механическую прочность пластика.

Покрытие панелей, профиля плинтуса, рамок светильников, вытяжных решеток и воздухорассекателей фильтр-боксов должно быть выполнено в соответствии с техническим заданием, выдерживать очистку с применением дезинфицирующих средств, не выделять частицы с поверхности, быть стойким к ультрафиолетовому излучению.

11. Остекление дверей и панелей должно быть выполнено из стеклопакетов из 2-х стекол установленных заподлицо с поверхностью панели или дверного полотна. В случае, когда этого достичь невозможно (из-за разной толщины конструктивных элементов), необходимо установить нащельники. Тоже самое касается установки дверных блоков в перегородки - необходимо установить профиль обналички по периметру проёма.
12. По завершению облицевания стен, монтажа перегородок, потолков, скруглений и других элементов выполнить герметизацию всех стыков силиконовым герметиком.

Ընդհանուր տեղեկություններ

1. Նախագիծը մշակվել է Հայաստանում գործող բոլոր նորմերին և կանոններին համապատասխան:
2. Աշխատանքային նախագիծը (АР հատվածի գծագրերը) մշակված է համաձայն .
- նախագծման առաջադրանքի;
- չափագրական գծագրերի;
- տեխնիկական առաջադրանքի .
3. Նախքան «մաքուր» սենյակների տարրերի (СР) տեղադրումը, տեղադրել բոլոր կոմունիկացիաները:
4. Կոմունիկացիաների տեղադրումից հետո կատարել տարածքի լրացուցիչ չափումներ՝ տեղանքի տեղակապումով:
5. Մեկ սենյակում հատակի մակարդակի տարբերությունը չպետք է գերազանցի 5 մմ : Հատակի ռուլոնային ծածկույթի տեղադրման համար հատակի վերջնական հարթեցման աշխատանքները պետք է ավարտվեն մինչև ՄՍ կոնստրուկցիաների տեղադրումը:
6. Նախքան «մաքուր սենյակի» տարրերի տեղադրումը և բոլոր կոմունիկացիաների մոնտաժումից հետո անհրաժեշտ է պատրաստել պատերի, միջնապատերի և առաստաղների առկա բոլոր մակերեսները՝ մաքրել, փոշեզրկել և ներկել (Պատվիրատուի համաձայնությամբ):
7. Բոլոր կոմունիկացիաների մոնտաժումից և միջնապատերի տեղադրումից հետո հատակները ծածկել լինոլեումով: Հատակի ծածկույթները պետք է ունենան հակաստատիկ հիմք:
8. «Մաքուր սենյակի» բոլոր տարրերի փաթեթավորումը պետք է ապահովի մակերեսի ծածկույթի ամբողջականությունը մինչև շահագործման հանձնելը:
9. Clip-in կախովի առաստաղը իրենից ներկայացնում է մետաղական երիզներ կամ HPL-վահանակ, որոնց չափերը 600x600 մմ-ից ոչ պակաս են, նյութը՝ ցինկապատ պողպատ կամ HPL(ընտրությունը պատվիրատուի կողմից), 0,7 մմ հաստությամբ պողպատի դեպքում: Հիմնակմախքը պետք է տեղադրել երկու ուղղությամբ (խաչաձև):
Օդափոխման և լուսավորության սարքերը տեղադրվում են կախովի առաստաղում առաստաղի հարթության վրա՝ համաձայն նախագծային լուծումների:
10. «Մաքուր սենյակներում » պատերի երեսպատումը պետք է կատարվի ցածր դյուրավառ DBSP վահանակների (դեկորատիվ լամինացված թղթե պլաստմասսա) օգտագործմամբ, որոնք ստացվում են մելամին-ֆորմալդեհիդային խեժով ներծծված դեկորատիվ թղթի սեղմումից և հատուկ կարգի քրաֆթ թղթից (ցածր թղթի արտադրության համար): դյուրավառ նյութեր) ներծծված ֆենոլ-ֆորմալդեհիդային խեժով: Սեղմումն իրականացվում է բարձր ջերմաստիճանի և բարձր ճնշման պայմաններում հիդրավլիկ մամլիչի միջոցով, ինչը զգալիորեն մեծացնում է պլաստիկի մեխանիկական ուժը: Վահանակների, հիմքի պրոֆիլների, լամպերի շրջանակների, արտանետվող վանդակաճաղերի և ֆիլտրարկղերի օդային դիսպենսատորների ծածկույթը պետք է պատրաստված լինի տեխնիկական բնութագրերին համապատասխան, դիմանա ախտահանող միջոցով մաքրմանը, մակերեսից մասնիկներ չթողնի և լինի դիմացկուն ուլտրամանուշակագույն ճառագայթմանը:
11. Դռների և պանելների ապակեպատումը պետք է իրականացվի կրկնակի ապակեպատ ագրեգատներից, որոնք տեղադրված են վահանակի կամ դռան մակերեսին համահունչ: Այն դեպքերում, երբ դա հնարավոր չէ (կառուցվածքային տարրերի տարբեր հաստությունների պատճառով), անհրաժեշտ է տեղադրել մեկուսիչներ: Նույնը վերաբերում է միջնորմներում դռների բլոկների տեղադրմանը. անհրաժեշտ է տեղադրել կպացուցիչ պրոֆիլ բացվածքի պարագծի շուրջ:
12. Պատերի երեսպատման, միջնորմների, առաստաղների, կորացման և այլ տարրերի տեղադրման ավարտից հետո բոլոր կարերը փակել սիլիկոնե հերմետիկով:

ВЕДОМОСТЬ РАБОЧИХ ЧЕРТЕЖЕЙ ОСНОВНОГО КОМПЛЕКТА ЧП.АР
Գծագրերի լրակազմի ամփոփաթերթ

Лист Թերթ	Наименование / Անվանումը	Примечание Ծանոթ
1	Общие данные / Ընդհանուր տեղեկություններ	
2	План каркаса стен и стеновых панелей, скругляющих и обрамляющих элементов на 1-ом этаже. 1-ին հարկում պատի շրջանակի և պատի պանելների հատակագիծ, կորացման և շրջանակի տարրեր:	
3	План потолочного каркаса и потолочных кассет на 1-ом этаже. Առաստաղի շրջանակի և առաստաղի երիզների հատակագիծ 1-ին հարկում:	
4	План покрытия пола на 1-ом этаже. / 1-ին հարկի հատակագիծ.	
5	План заполнения оконных и дверных проемов на 1-ом этаже. 1-ին հարկում պատուհանների և դռների բացվածքների լրացման պլան:	

Պատվիրատու/Заказщик - «ՀՀ ԳԱԱ Ա.Բ.Նալբանդյանի անվան քիմիական ֆիզիկայի ինստիտուտ» ՊՈԱԿ / "Института химической физики им. А.Б. Налбандяна НАН РА" ГНО Պայմանագիր/Договор № ICP-GHTsDzB-23/67				Разработка и подготовка проектно-сметной документации "Модульных чистых комнат " стандарта ISO8-ISO5, Город Ереван, Ул. Паруйра Севака5/2, 0014 «Մոդուլային մաքուր սենյակների» նախագծա- նախահաշվային փաստաթղթերի մշակում և կազմում, ստանդարտ ISO8-ISO5, ք. Երևան, Պարույր Սևակի 5/2, 0014	
ՆԳԻ/ГИП	Ս. Փոքրիկյան/ С. Покрикян			ՇԻՆԱՐԱՐԱԿԱՆ ԱՇԽԱՏԱՆՔՆԵՐ / СТРОИТЕЛЬНЫЕ РАБОТЫ	ՓՈՒԼ/ЭТАП ԹԵՐԹ/ЛИСТ ԹԵՐԹԵՐ/ЛИСТЫ ԱՆ/РП Շ/АР-1 5
Նախագծող/ Проектировал	Դ. Պապիկյան/ Д. Папикян				
Նախագծող/ Проектировал	Հ. Վալասանյան/ А. Валасанян				
Ստուգեց/ Проверил	Մ. Ստեփանյան/ М. Степанян			Ընդհանուր տվյալներ / Общие данные	«ԳԼՈԲԱԼ ԻՆԺԵՆԵՐ» ՍՊԸ / ООО "ГЛОБАЛ ИНЖЕНЕР" «ՖԱՐՄ ՊԱՐՏՆԵՐՍ ՍԱ» ՍՊԸ / ТОО "Pharm Partners CA"
Պաշտոնը/ Должность	Ազգանունը/Фамилия	Ստորագր. Подпись	Ամսաթ./ Дата		

Экспликация чистых помещений на 1-ом этаже.
1-ին հարկի մաքուր սենյակների բացատրություն.

Номер поме. Սենյակի համարը	Наименование / անվանումը	Площадь Մակերես м2	Кат. поме ще ния*
1.1	Коридор / Միջանցք	5.07	
1.2	Коридор / Միջանցք	5.68	
1	Лаборатория N1 / Լաբորատորիա N1	23.74	
2	Лаборатория N2 / Լաբորատորիա N2	33.8	
3	Лаборатория N3 / Լաբորատորիա N3	23.77	
	ИТОГО / ԸՆԴԱՄԵՆԸ:		

План каркаса стен и стеновых панелей, скругляющих и обрамляющих элементов на 1-ом этаже.
1-ին հարկում պատի շրջանակի և պատի պանելների հատակագիծ, կլորացման և շրջանակի տարրեր:

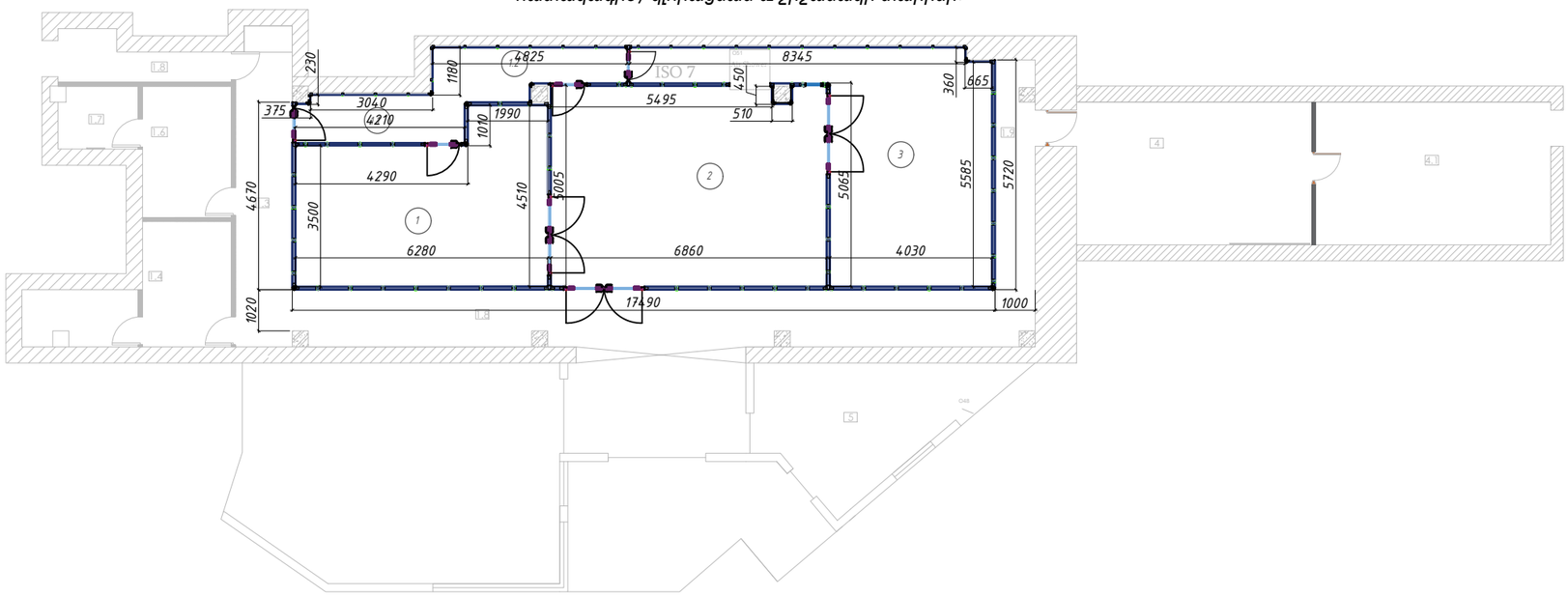

Спецификация материалов на отделку, каркас стен и стеновых панелей, скругляющие и обрамляющие элементы.
Հարդարման համար նյութերի մասնագիր, պատերի շրջանակ և վահանակներ, կորացման և շրջանակի տարրեր:

Поз. Դիրկ	Обозначение Նշանակում	Наименование Անվանում	1 этаж. Номер помещения 1-ին հարկ.Սենյակի համարը					Артикул Կոդը	Группа горюч. материала նյութի դյուրավառ նյութական	Примечание Ծանոթ
			1.1;1.2	1	2	3	Все-го			
Отделка стен / Պատի ձևավորում										
		Стеновые HPL панели (t=8 мм)* Պատի HPL վահանակներ (t=8 մմ)*	48.13	76.43	63.60	97.54			Г1	м2

1. Общие указания см. лист 1 / Ընդհանուր ցուցումները տես թերթ 1:

Պատվիրատու/Заказщик - «ՀՀ ԳԱԱ Ա.Բ.Նալբանդյանի անվան քիմիական ֆիզիկայի ինստիտուտ» ՊՈԱԿ / "Института химической физики им. А.Б. Налбандяна НАН РА" ГНО Պայմանագիր/Договор № ICP-GHTsDzB-23/67			
ՆԳԻ/ГИП	Ս. Փոքրիկյան/ С. Покрикян		
Նախագծող/ Проектировал	Դ. Պապիկյան/ Д. Папикян		
Նախագծող/ Проектировал	Հ. Վալասանյան/ А. Валасанян		
Ստուգեց/ Проверил	Մ. Ստեփանյան/ М. Степанян		
Պաշտոնը/ Должность	Ազգանունը/Фамилия	Ստորագր. Подпись	Ամսաթ./ Дата

Разработка и подготовка проектно-сметной документации "Модульных чистых комнат " стандарта ISO8-ISO5, Город Ереван, Ул. Паруйра Севака5/2, 0014
«Մոդուլային մաքուր սենյակների» նախագծա- նախահաշվային փաստաթղթերի մշակում և կազմում, ստանդարտ ISO8-ISO5, ք. Երևան, Պարույր Սևակի 5/2, 0014

ՇԻՆԱՐԱՐԱԿԱՆ ԱՇԽԱՏԱՆՔՆԵՐ / СТРОИТЕЛЬНЫЕ РАБОТЫ

ՓՈՒԼ/ЭТАП	ԹԵՐԹ/ЛИСТ	ԹԵՐԹԵՐ/ ЛИСТЫ
ԱՆ/РП	Շ/АР-2	5

План каркаса стен и стеновых панелей, скругляющих и обрамляющих элементов на 1-ом этаже. 1-ին հարկում պատի շրջանակի և պատի պանելների հատակագիծ, կորացման և շրջանակի տարրեր:

«ԳԼՈԲԱԼ ԻՆԺԵՆԵՐ» ՍՊԸ / ООО "ГЛОБАЛ ИНЖЕНЕР"

«ՖԱՐՄ ՊԱՐՏՆԵՐՍ ԱԼԱ» ՍՊԸ / ТОО "Pharm Partners CA"

Экспликация чистых помещений на 1-ом этаже.
1-ին հարկի մաքուր սենյակների մասնագիր

Номер поме-щения Թիվ տարածքը	Наименование / անվանումը	Площадь м2 Մակերես մ2	Выс. пом. Բարձ. տար.
1.1	Коридор / Միջանցք	5.07	2,6
1.2	Коридор / Միջանցք	5.68	2,6
1	Лаборатория N1 / Լաբորատորիա N1	23.74	2,6
2	Лаборатория N2 / Լաբորատորիա N2	33.8	2,6 3,7
3	Лаборатория N3 / Լաբորատորիա N3	23.77	2,6
	ИТОГО: ԸՆԴԱՄԵՆԸ:		

План потолочного каркаса и потолочных кассет на 1-ом этаже.
Առաստաղի շրջանակի և առաստաղի երիզների պլան 1-ին հարկում:

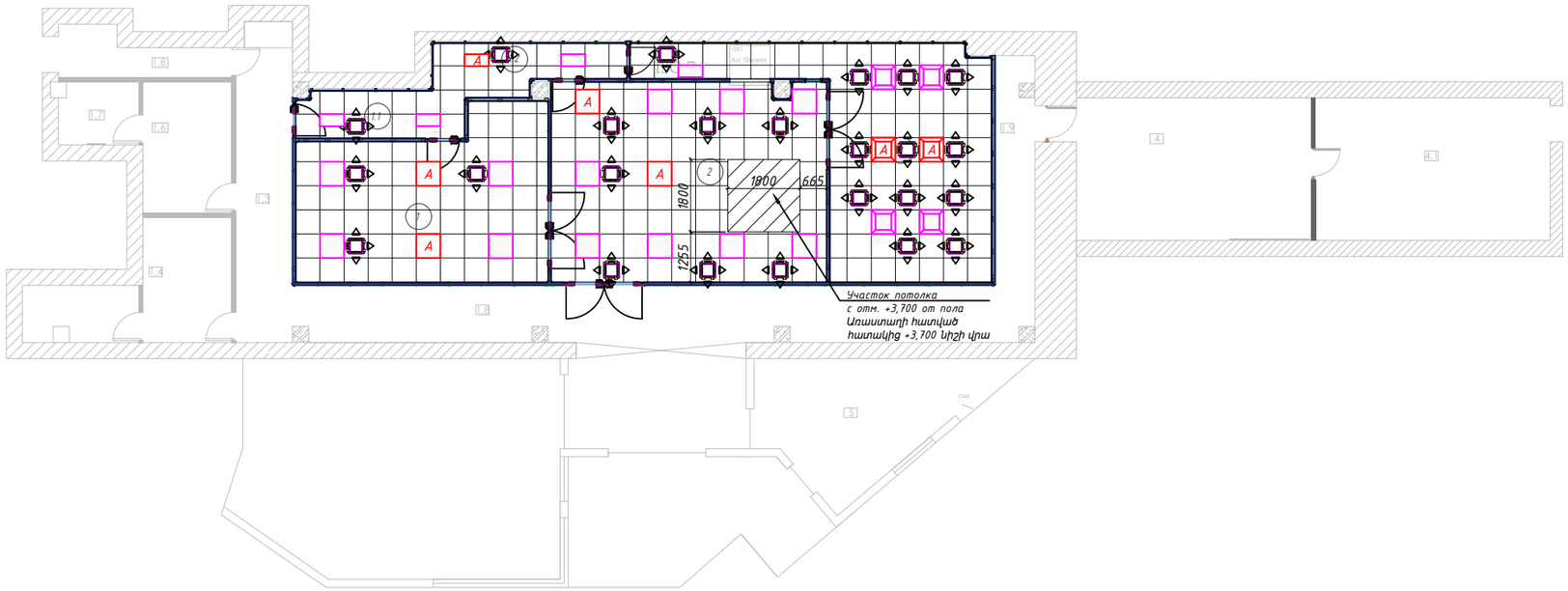

Условные обозначения / Պայմանական նշաններ

- -Потолочные кассеты из оцинкованной стали или HPL панельи
  -Ցինկապատ պողպատից կամ HPL-վահանակից պատրաստված առաստաղի երիզներում
- -Лист из оцинкованной стали HPL панельи
  Ցինկապատ պողպատե թերթ կամ HPL-վահանակից
- -Светильник
  -Լամպ
- -Светильник аварийный
  -Վթարային լամպ
- - Фильтр бокс
  - Զտիչ տուփ

Расход материалов на потолочный каркас и потолочные кассеты./Առաստաղի շրջանակի և առաստաղի երիզների համար նյութերի ծախսը

Поз. դիրք	Обозначение Բացատրություն	Наименование Անվանում	1 этаж. Номер помещения 1-ին հարկ. Սենյակի համարը					Артикул կոդը	Группа горюч. мате-риала խումբ դյուրավառ նյութ.	Примечание Ծանոթ
			1.1;1.2	1	2	3	Все-го			
		Потолочные кассеты из оцинкованной стали или HPL панельи Առաստաղի երիզներ պատրաստված ցինկապատ պողպատիցկամ HPL-վահանակից	9,07	20,76	24,61	22,07			НГ	м2

1. Общие указания см. лист 1 / Ընդհանուր ցուցումները տես թերթ 1:

Պատվիրատու/Заказщик - «ՀՀ ԳԱԱ Ա.Բ.Նալբանդյանի անվան քիմիական ֆիզիկայի ինստիտուտ» ՊՈԱԿ / "Института химической физики им. А.Б. Налбандяна НАН РА" ГНО Պայմանագիր/Договор № ICP-GHTsDzB-23/67				Разработка и подготовка проектно-сметной документации "Модульных чистых комнат " стандарта ISO8-ISO5, Город Ереван, Ул. Паруйра Севака5/2, 0014 «Մոդուլային մաքուր սենյակների» նախագծա- նախահաշվային փաստաթղթերի մշակում և կազմում, ստանդարտ ISO8-ISO5, ք. Երևան, Պարույր Սևակի 5/2, 0014		
ՆԳԻ/ГИП	Ս. Փոքրիկյան/ С. Покрикян			ՇԻՆԱՐԱՐԱԿԱՆ ԱՇԽԱՏԱՆՔՆԵՐ / СТРОИТЕЛЬНЫЕ РАБОТЫ	ՓՈՒԼ/ЭТАП	ԹԵՐԹ/ЛИСТ	ԹԵՐԹԵՐ/ ЛИСТЫ
Նախագծող/ Проектировал	Դ. Պապիկյան/ Д. Папикян				ԱՆ/РП	Շ/АР-3	5
Նախագծող/ Проектировал	Հ. Վալասանյան/ А. Валасанян						
Ստուգեց/ Проверил	Մ. Ստեփանյան/ М. Степанян			План потолочного каркаса и потолочных кассет на 1-ом этаже. Առաստաղի շրջանակի և առաստաղի երիզների հատակագիծ 1-ին հարկում:	«ԳԼՈԲԱԼ ԻՆԺԵՆԵՐ» ՍՊԸ / ООО "ГЛОБАЛ ИНЖЕНЕР"	«ՖԱՐՄ ՊԱՐՏՆԵՐՍ ՍԱ» ՍՊԸ / ТОО "Pharm Partners CA"	
Պաշտոնը/ Должность	Ազգանունը/Фамилия	Ստորագր. Подпись	Ամսաթ./ Дата				

План покрытия пола на 1-ом этаже.
1-ին հարկի հատակագիծ.

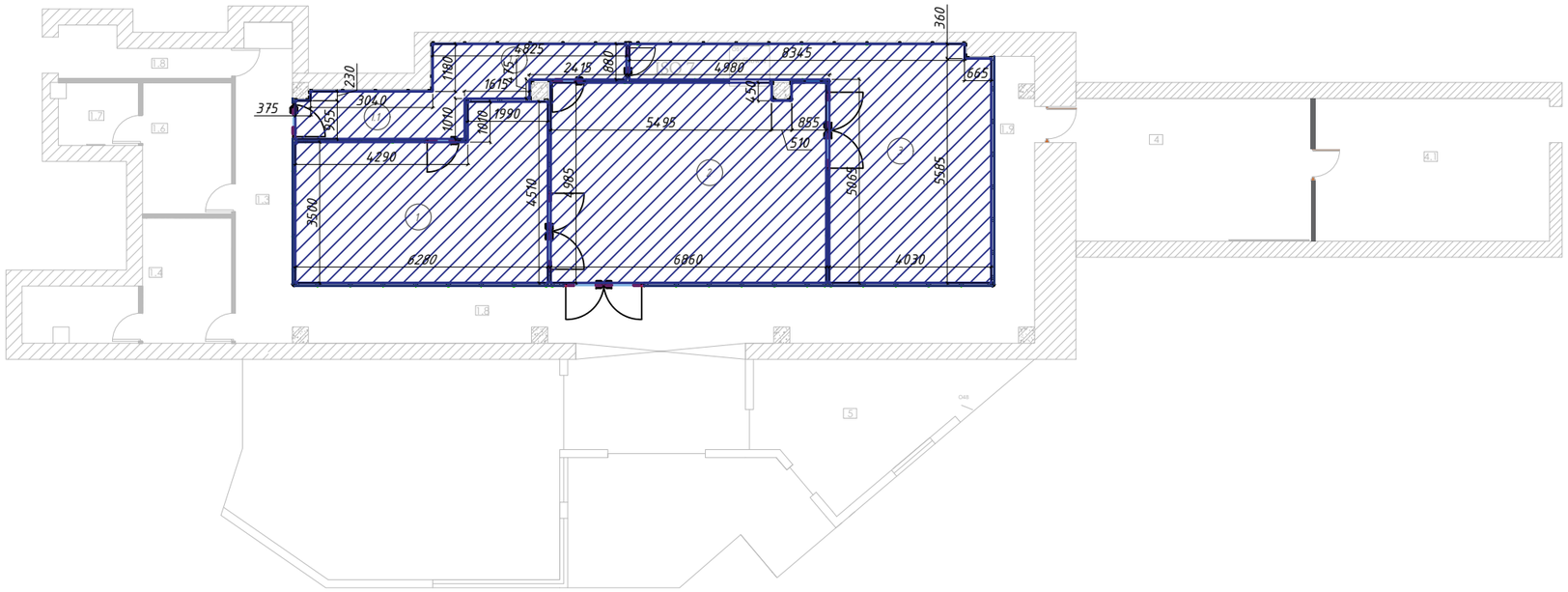

Условные обозначения
Պայմանական նշաններ

- Линолеум гомогенный антистатический
-Համասեռ հակաստատիկ լինոլեում

Устройство пола в помещениях
Ներքին հատակի տեղադրում

Тип покрытия пола Հատակի ծածկույթի տեսակը	Экспликация Բացատրություն	
Линолеум гомогенный антистатический Համասեռ հակաստատիկ լինոլեում	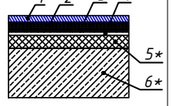	1. Гомогенное покрытие (линолеум антистатический),внутренняя часть обработана грунтовкой- 2мм 2. Водно-дисперсионный клей 3. Гипсовая нивелирующая смесь -5 мм 4. Грунтовка водно-дисперсионная 5.* Стяжка цементно-песчаная 6.* Монолитная плита перекрытия 1. Միատարր ծածկույթ (լինոլեում հակաստատիկ), ներքին մասն մշակված նախաներկով - 2 մմ 2. Ջրադիսպերսիոն սոսինձ 3. Գիպսի հարթեցնող խառնուրդ -5 մմ 4. Ջրադիսպերսիոն նախաներկ 5.* Ցեմենտ-ավազի շերտ 6.* Միաձույլ հատակի սալ

*Примечание: Монолитная плита перекрытия и ЦПС учтены в проекте АР и не входят в состав проекта АР для КЧП
*Ծանոթագրություն. Մոնոլիտ հատակի սալը և ՕՏՊ-ն հաշվի են առնվել AR նախագծում և ներառված չեն KChP-ի AR նախագծում:

Узлы завода линолеума на стену с панелями HPL
Լինոլեումի միացումը պատի վրա HPL վահանակներով

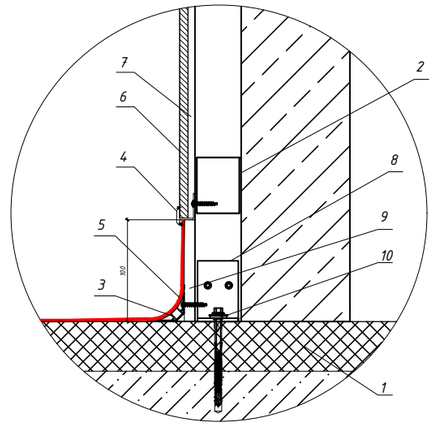

1. Плита перекрытия+стяжка
2. Профиль стенового каркаса
3. Скругляющий профиль внутреннего угла
4. Профиль L
5. ПВХ покрытие пола-линолеум
6. токопроводящий
7. Стеновые панели
8. Изоляция
9. Кронштейн из профильной трубы
10. Фанера
11. Анкерный болт

1. Հատակի սալ + հարթեցում
2. Պատի շրջանակի պրոֆիլը
3. Ներքին անկյունի կորացման պրոֆիլ
4. Պրոֆիլ L
5. ՊՎՔ հատակի ծածկ՝ լինոլեում:
6. Հաղորդիչ
7. Պատի վահանակներ
8. Մեկուսացում
9. Պրոֆիլային խողովակից պատրաստված կախիչ
10. Նրբատախտակ
11. Խարիսխի պտուտակ

1. Общие указания см. лист 1
2. Площадь линолеума указана с учетом его завода на стены на уровень 100 мм от пола, что составляет 10-20% от чистой площади в зависимости от конфигурации помещения.
1. Ընդհանուր ցուցումները տես թերթ 1:
2. Լինոլեումի մակերեսը հաշված է՝ հաշվի առնելով դրա տեղադրումը պատերին հատակից 100 մմ մակարդակով, որը կազմում է մակերեսի 10-20%-ը՝ կախված սենյակի կազմաձևից:

Расход материала на покрытие пола / Նյութերի սպառումը հատակների համար

Поз. Դիրք	Обозначение Նշանակում	Наименование Անվանում	1 этаж. Номер помещения 1-ին հարկ. Սենյակի համարը					Артикул Կոդը	Группа горюч. материала խումբ դյուրավառ նյութական	Примечание Ծանոթ
			1.1;1.2	1	2	3	Все-го			
		Линолеум гомогенный антистатический Համասեռ հակաստատիկ լինոլեում	11.91	25.87	35.74	30.81			НГ	м2

Պատվիրատու/Заказщик - «ՀՀ ԳԱԱ Ա.Բ.Նալբանդյանի անվան քիմիական ֆիզիկայի ինստիտուտ» ՊՈԱԿ / "Института химической физики им. А.Б. Налбандяна НАН РА" ГНО Պայմանագիր/Договор № ICP-GHTsDzB-23/67			
ՆԳԻ/ГИП	Ս. Փոքրիկյան/ С. Покрикян		
Նախագծող/ Проектировал	Դ. Պապիկյան/ Д. Папикян		
Նախագծող/ Проектировал	Հ. Վալասանյան/ А. Валасанян		
Ստուգեց/ Проверил	Մ. Ստեփանյան/ М. Степанян		
Պաշտոնը/ Должность	Ազգանունը/Фамилия	Ստորագր. Подпись	Ամսաթ./ Дата

Разработка и подготовка проектно-сметной документации "Модульных чистых комнат " стандарта ISO8-ISO5, Город Ереван, Ул. Паруйра Севака5/2, 0014
«Մոդուլային մաքուր սենյակների» նախագծա- նախահաշվային փաստաթղթերի մշակում և կազմում, ստանդարտ ISO8-ISO5, ք. Երևան, Պարույր Սևակի 5/2, 0014

ՇԻՆԱՐԱՐԱԿԱՆ ԱՇԽԱՏԱՆՔՆԵՐ / СТРОИТЕЛЬНЫЕ РАБОТЫ	ՓՈՒԼ/ЭТАП	ԹԵՐԹ/ЛИСТ	ԹԵՐԹԵՐ/ ЛИСТЫ
	ԱՆ/РП	Շ/AR-4	5
План покрытия пола на 1-ом этаже. / 1-ին հարկի հատակագիծ.	«ԳԼՈԲԱԼ ԻՆԺԵՆԵՐ» ՍՊԸ / ООО "ГЛОБАЛ ИНЖЕНЕР"	«ՖԱՐՄ ՊԱՐՏՆԵՐՍ ՍԱ» ՍՊԸ / ТОО "Pharm Partners CA"	

План заполнения оконных и дверных проемов на 1-ом этаже.
1-ին հարկում պատուհանների և դռների բացվածքների պլան:

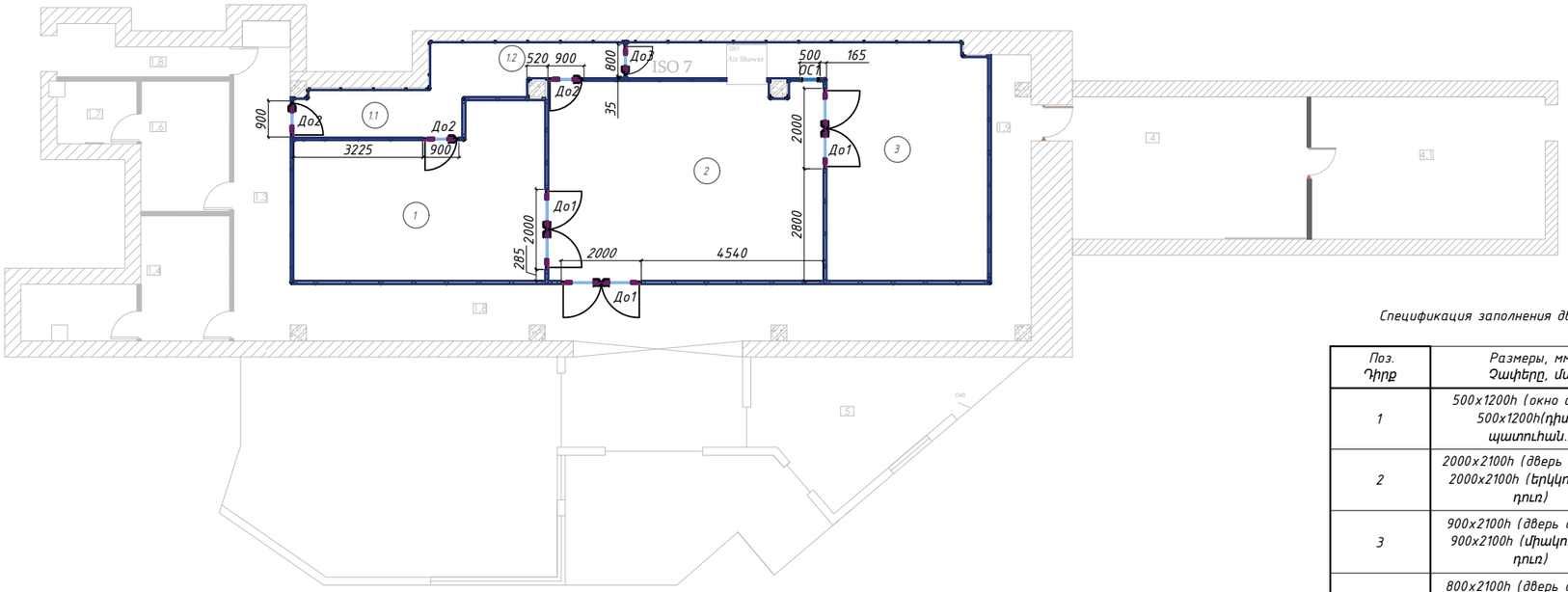

Спецификация заполнения дверных и оконных проемов / Դռների և պատուհանների բացվածքների լրացման տեխնիկական պայմաններ

Поз. Դիրք	*Размеры, мм* Չափերը, մմ	*Количество, шт.* Քանակը, հատ.	*Обозначение* Նշանակում	*Примечание* Ծանոթ
1	500x1200h (окно смотр.) 500x1200h(դիտել պատուհան.)	1	ОС3	
2	2000x2100h (дверь двухст.) 2000x2100h (երկկողմանի դուռ)	3	До1	Частично остекл. полотно Մասամբ ապակեպատված
3	900x2100h (дверь одност.) 900x2100h (միակողմանի դուռ)	3	До2	Частично остекл. полотно Մասամբ ապակեպատված Открывание левое Ձախ բացվածք
4	800x2100h (дверь одност.) 800x2100h (միակողմանի դուռ)	1	До3	Частично остекл. полотно Մասամբ ապակեպատված կտակ Открывание правое Աջ բացում

1. *Общие указания см. лист 1 / Ընդհանուր ցուցումները տես թերթ 1:*

Պատվիրատու/Заказщик - «ՀՀ ԳԱԱ Ա.Բ.Նալբանդյանի անվան քիմիական ֆիզիկայի ինստիտուտ» ՊՈԱԿ / "Института химической физики им. А.Б. Налбандяна НАН РА" ГНО Պայմանագիր/Договор № ICP-GHTsDzB-23/67			
ՆԳԻ/ГИП	Ս. Փոքրիկյան/ С. Покрикян		
Նախագծող/ Проектировал	Դ. Պապիկյան/ Д. Папикян		
Նախագծող/ Проектировал	Հ. Վալասանյան/ А. Валасанян		
Ստուգող/ Проверил	Մ. Ստեփանյան/ М. Степанян		
Պաշտոնը/ Должность	Ազգանունը/Фамилия	Ստորագր. Подпись	Ամսաթ./ Дата

Разработка и подготовка проектно-сметной документации "Модульных чистых комнат " стандарта ISO8-ISO5, Город Ереван, Ул. Паруйра Севака5/2, 0014
«Մոդուլային մաքուր սենյակների» նախագծա- նախահաշվային փաստաթղթերի մշակում և կազմում, ստանդարտ ISO8-ISO5, ք. Երևան, Պարույր Սևակի 5/2, 0014

ՇԻՆԱՐԱՐԱԿԱՆ ԱՇԽԱՏԱՆՔՆԵՐ / СТРОИТЕЛЬНЫЕ РАБОТЫ

ՓՈՒԼ/ЭТАП	ԹԵՐԹ/ЛИСТ	ԹԵՐԹԵՐ/ ЛИСТЫ
ԱՆ/РП	Շ/АР-5	5

План заполнения оконных и дверных проемов на 1-ом этаже. / 1-ին հարկում պատուհանների և դռների բացվածքների լրացման պլան:

«ԳԼՈԲԱԼ ԻՆԺԵՆԵՐ» ՍՊԸ / ООО "ГЛОБАЛ ИНЖЕНЕР"

«ՖԱՐՄ ՊԱՐՏՆԵՐՍ ՍԱ» ՍՊԸ / ТОО "Pharm Partners CA"